DERIVE de la BALLE/INCLINAISON des DRAPEAUX

Afin de préciser les choses et pour éviter toute erreur d'appréciation, ces quelques lignes vont être bien utiles à tous les tireurs d'extérieur.

Le vent agit sur le projectile d'autant plus qu'il souffle fort. Vérité de la Palisse! Dans la plupart des cas, les fanions (drapeaux, manche à air....) nous informent de sa direction et de sa force. Mais quel est la corelation entre l'inclinaison du fanion et la dérive de la balle?

A peu de choses près, la relation entre l'angle (alpha:α) du fanion par rapport à une ligne verticale et la dérive est une fonction tangente alpha(α). Pour fixer les idées, on va supposer qu'avec un fanion à 5° (conditions de tissu et d'humidité invariables), la dérive est de 1 unité et les dérives relatives aux différentes inclinaisons seront reprises par un tableau et quelques schémas simples.

Effet vent/fanion tableau

Angle-axe fanion/ verticale (en degré)	Tang	Dérive= 1 unité pour 5°
0	0	0
5	0,087	1
10	0,18	2,1
15	0,27	3,1
20	0,36	4,1
25	0,47	5,4
30	0,58	6,7
35	0,7	8
40	0,84	9,7
45	1	11
50	1,2	14
55	1,43	16
60	1,73	20
65	2,14	25
70	2,74	31
75	3,73	43
80	5,67	65
85	11,43	131
90		

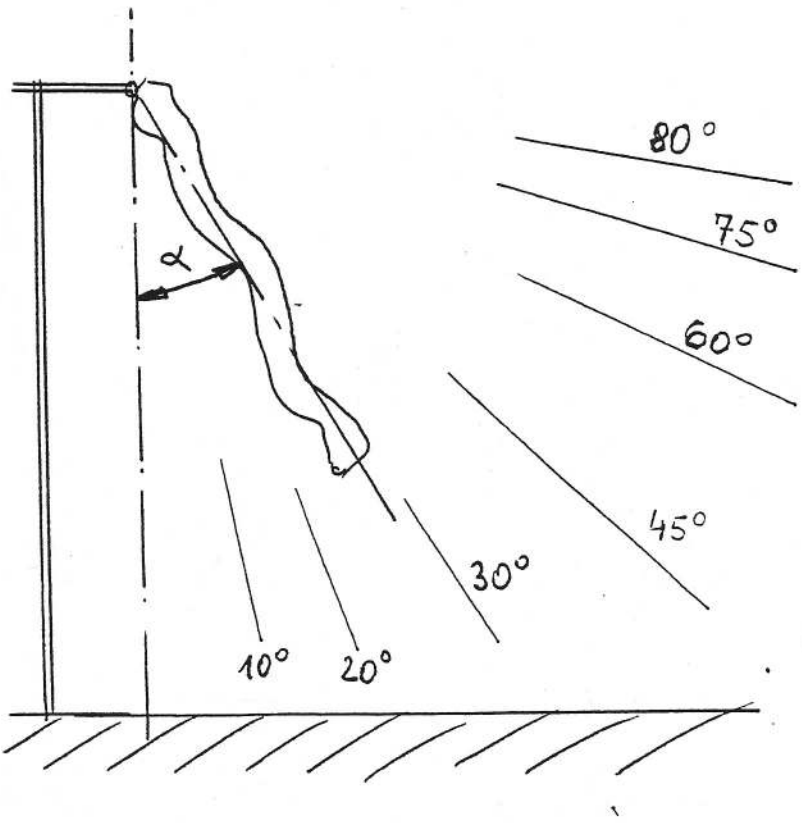

A vous de vous méfier d'un fanion qui "monte" beaucoup, pire, qui tourne et qui culmine à l'horizontale! Gare aux coups de vent!

Il vaut mieux tirer sur une fin de rafale (vent qui diminue lentement) ou sur une influence stabilisée...mais de toute façon, une grande vigilance vous sera nécessaire!

BTidel